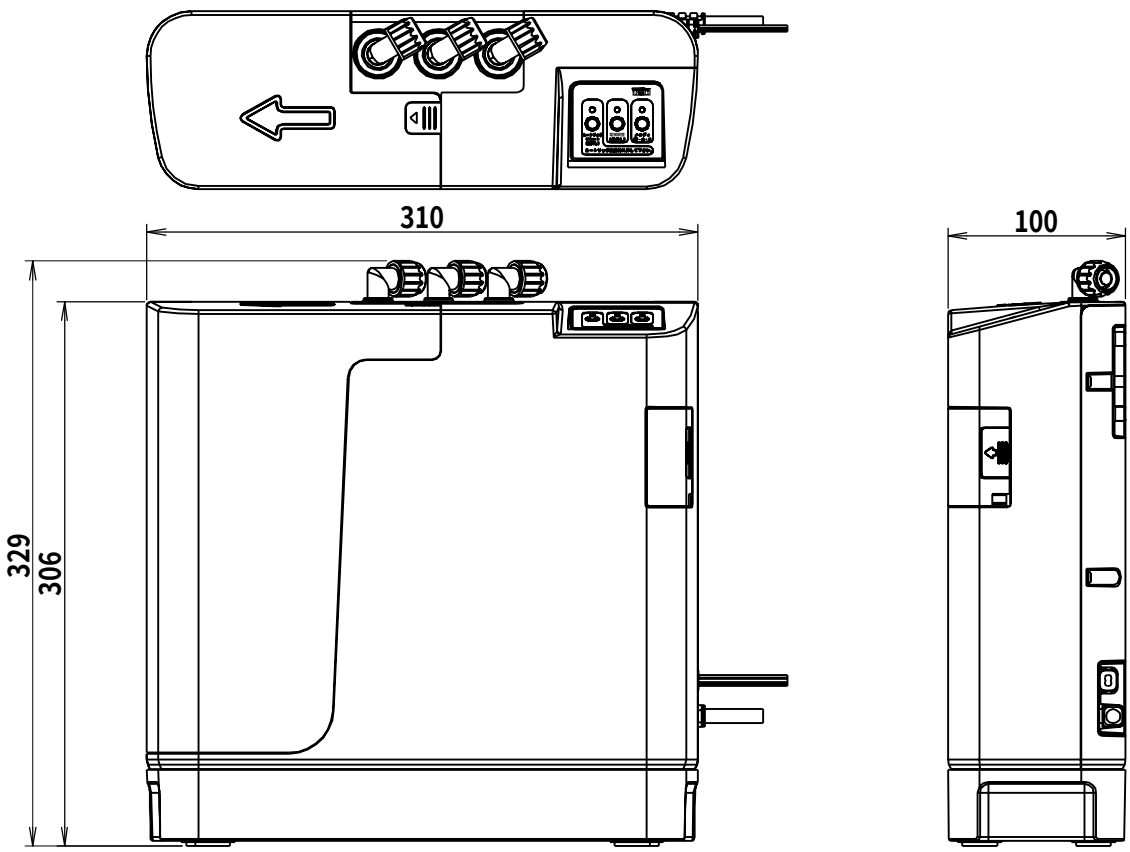
310
100
329
306

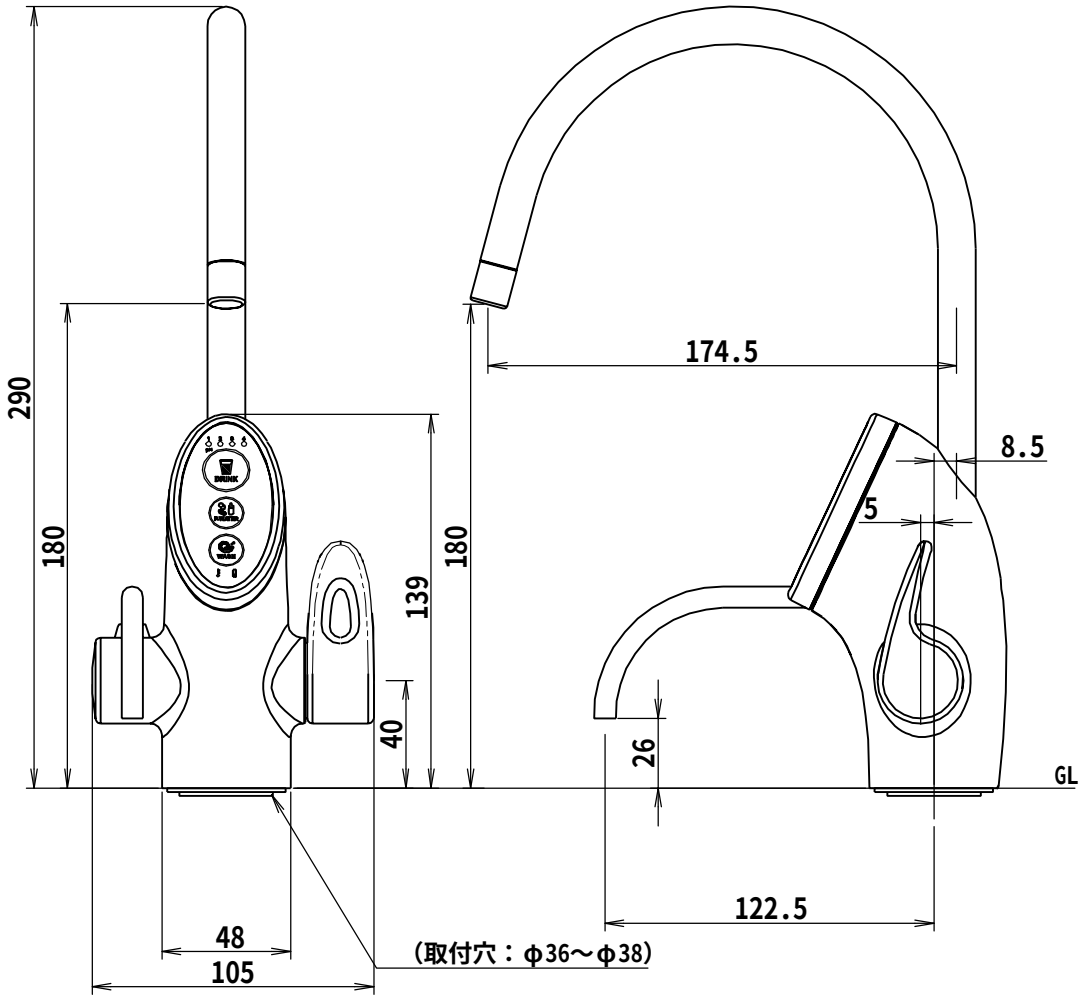
290
180
139
180
40
174.5
8.5
5
26
GL
122.5
48
105
（取付穴：φ36～φ38）