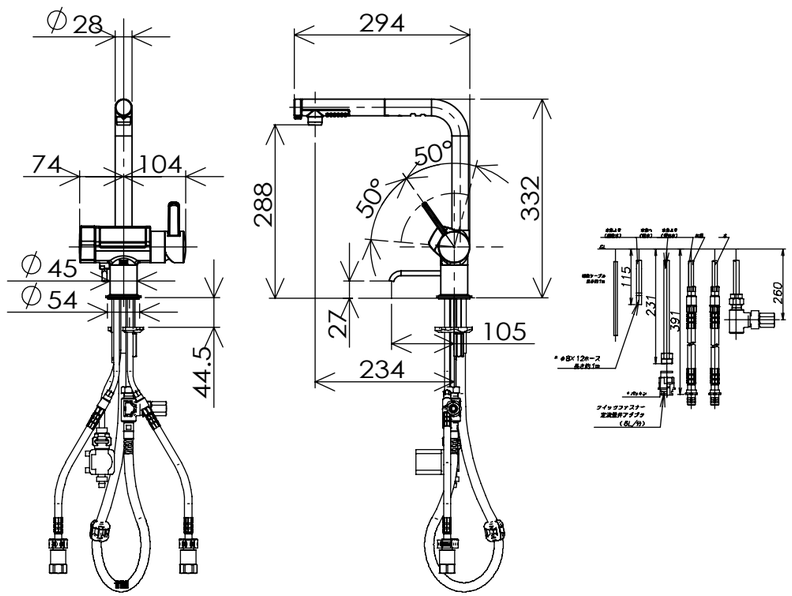
φ28
74
104
φ45
φ54
44.5
294
288
332
50°
50°
27
105
234
115
231
391
260

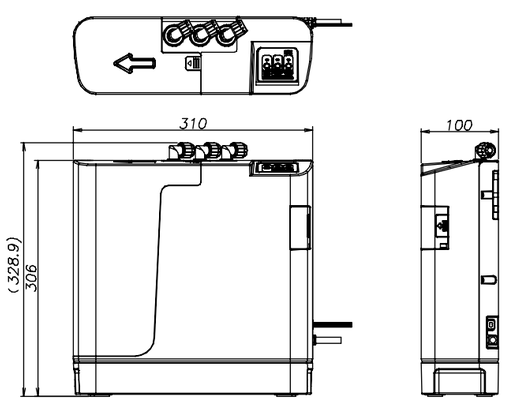
310
100
(328.9)
306

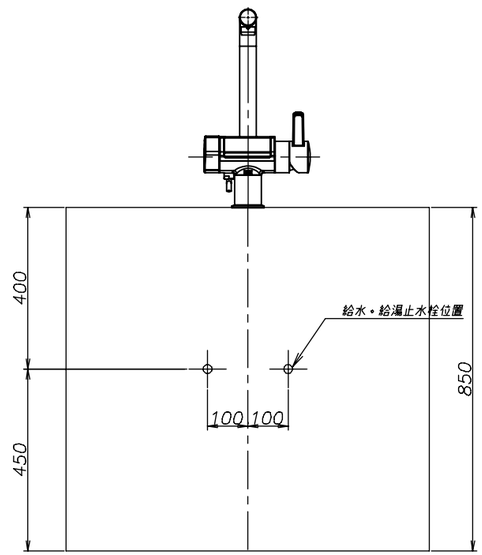
400
450
850
100 100
給水・給湯止水栓位置

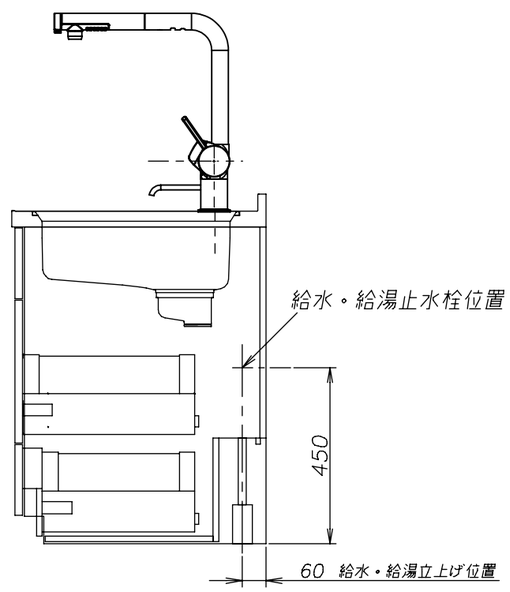
給水・給湯止水栓位置
450
60 給水・給湯立上げ位置